Расточные системы серии TBC
для чернового растачивания FBC

- Диапазон диаметров растачивания Ø130-Ø540 мм.
- Универсальность применения базовой оправки и кронштейна, позволяющих при замене кассет производить как черновую, т ак и чистовую обработку.



СМП

- TBC : CCMT1204□□, CNMG1204□□
- FBC : CCMT09T3□□, CCGT09T3□□, CCMT1204□□, TPMT1103□□, TPGT1103□□

TBC

Общие характеристики



- Широкий диапазон растачивания для больших диаметров - Ø130 ~ Ø540mm.
- Стабильность размера при появлении сил резания - конструкция собрана по типу "ласточкин хвост"
- Замена после FBC - замена на обычную расточную головку и направляющую, разные картриджи
- Облегченный (уменьшен на 5-20%)
- Различные углы резания картриджа - 15°, 45°
- Внутренняя насадка для СОЖ - Простота сборки - Распыление СОЖ в 6-и направлениях

Схема сборки расточных систем серии TBC

■ **Состав TBC**

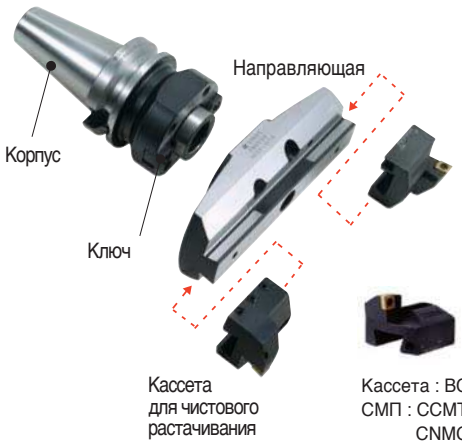

■ **Подробности системы охлаждения** New

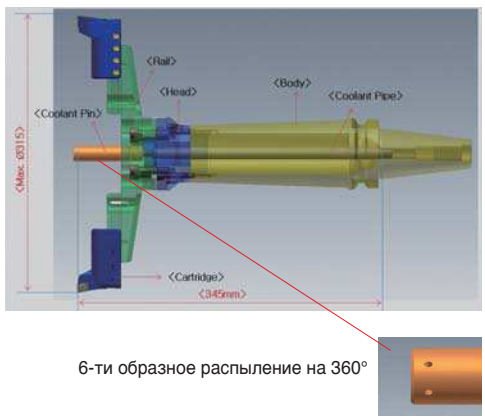

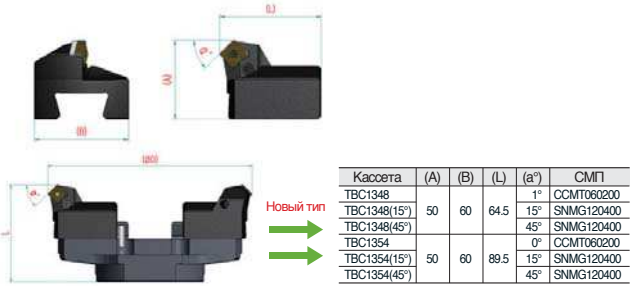

Кассета	(A)	(B)	(L)	(a°)	СМП
TBC1348	50	60	64.5	1°	CCMT060200
TBC1348(15°)				15°	SNMG120400
TBC1348(45°)				45°	SNMG120400
TBC1354	50	60	89.5	0°	CCMT060200
TBC1354(15°)				15°	SNMG120400
TBC1354(45°)				45°	SNMG120400

Различные картриджи (15°, 45°)



Меньший вес и большие карманы для удаления стружки



Высокая прочность и уменьшение веса