RDC



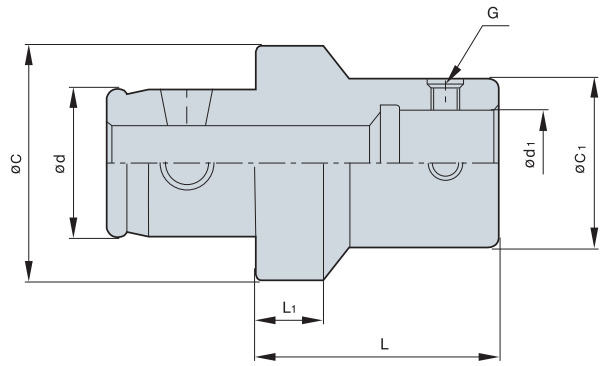

(мм)

Обозначение		Ød	ØC1	Ød1	ØC	L	L1	G
RDC	3225F	18	25	14	32	30	9	M6
	4025F	22	25	14	40	30	9	M6
	4032F	22	32	18	40	30	9	M8
	5025F	28	25	14	50	30	9	M6
	5032F	28	32	18	50	30	9	M8
	5040F	28	40	22	50	40	10	M10
	6325F	36	25	14	63	30	9	M6
	6332F	36	32	18	63	30	9	M8
	6340F	36	40	22	63	40	10	M10
	6350F	36	50	28	63	45	10	M12
	8032F	45	32	18	80	30	9	M6
	8040F	45	40	22	80	40	10	M10
	8050F	45	50	28	80	45	10	M12
	8063F	45	63	36	80	50	13	M16

Комплектующие

Патрон	Комплектующие		
	Входящие в базовую комплектацию		Не входящие в базовую комплектацию
	Винт монтажный	Втулка пружинная	Ключ
Серия			
MD19F	BTT0506F	-	LW-2.5
MD25F	BTT0608F	SP0308	LW-3
MD32F	BTT0810F	SP0410	LW-4
MD40F	BTT1013F	SP0516	LW-5
MD50F	BTT1215F	SP0616	LW-6
MD63F	BTT1620F	SP0818	LW-8
MD80F	BTT1626F	SP1020	LW-8
MD90F	BTT1631F	SP1020	LW-8