Заготовка оправки (Заготовки)



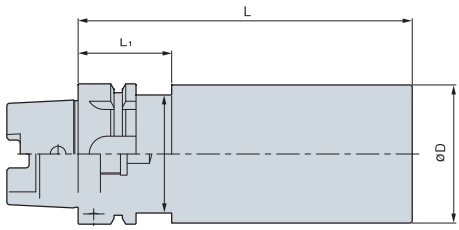

(мм)

Обозначение	Ød	ØC	L	L1
HSK40A- BLK42 -180	42	34	180	35
HSK50A- BLK52 -200	52	42	200	42
HSK63A- BLK63 -150	63	53	150	42
BLK63 -250	63	53	250	42
BLK82 -200	82	53	200	42
HSK100A-BLK102-150	102	85	150	45
BLK102-250	102	85	250	45
BLK126-200	126	85	200	45
BT30- BLK48 -180	48	44	180	30
BT40- BLK63-150	63	61	150	35
BLK63-250	63	61	250	35
BLK82-200	82	61	200	35
BT50- BLK102-150	102	98	150	48
BLK102-250	102	98	250	48
BLK126-200	126	98	200	48

• Твердость хвостовика HRC48~52, твердость цилиндрической части HRC40~43.
• Возможно изготовление заготовок по специальному заказу.

HT



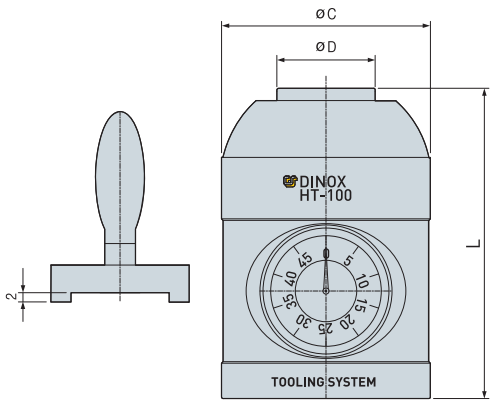

(мм)

Обозначение	ØD	ØC	L
HT-100	32	68	100

• Простота и удобство корректировки длины инструмента для станков с ЧПУ
• Безопасность корректировки.
• Высокая точность «привязки» инструмента : ± 0.003мм