Решения для трубной промышленности

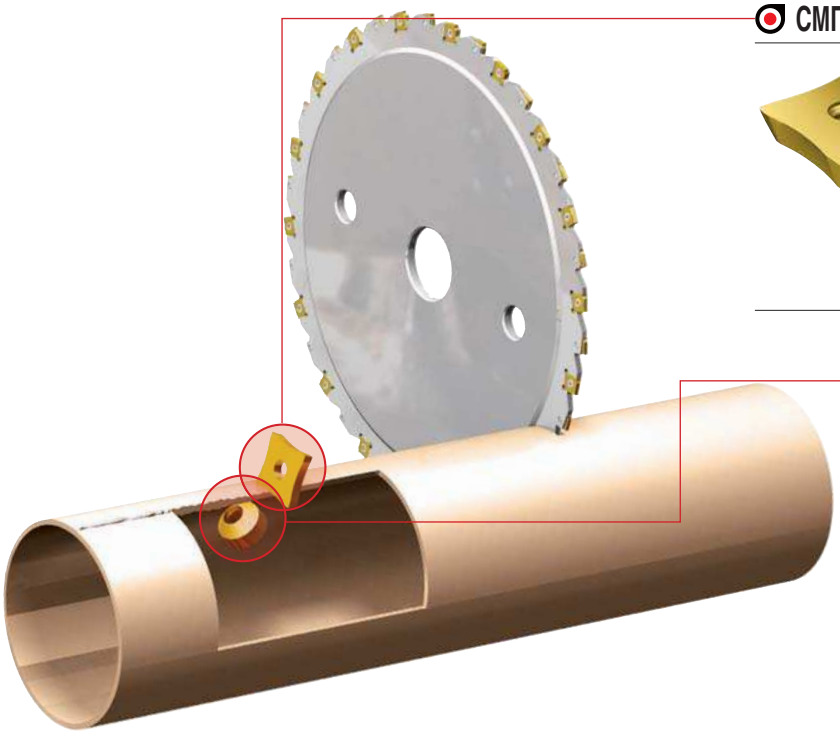

СМП для наружного гратоснимания

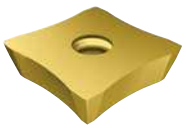

- СМП для очистки сварных швов и удаления наплывов после сварки
- Эффективное использование СМП, благодаря 4 режущим кромкам
- Применяемая марка сплава: NC3030

СМП для внутреннего гратоснимания



- СМП для обработки внутренних сварных швов труб
- Применяемая марка сплава: CX1222

Схема обработки	Вид обработки	Применяемые СМП	Державка
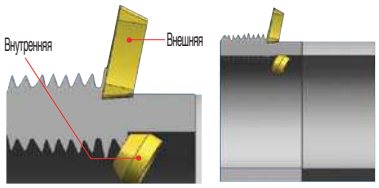	Наружное гратоснимание	SDMX80-R□□ / SEGW54-R□□ SNMG150708-R□□ / SNMN1207(SUN452)-□□R SNMN1507(SNU552)-□□R / SOET1906-254 SEGX2509-R□□	Изготавливается по запросу
	Внутреннее гратоснимание	AR□□ (AC) / SF□□R-□□	





Обработка концов труб

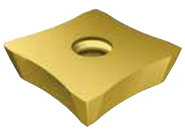

- Инструмент для обработки фасок на концах труб
- Конструкция корпуса изготавливается по специальному заказу
- Применение СМП с 6 и 8 режущими кромками
- Применяемые марки сплавов: NCM325, PC3500