Решения для производства подшипников

Для наружного точения

Для обработки торцев
Тип СМП: SRGP R/L



Для наружной обработки
Тип СМП: SRGP R/L E

- Применяются для наружного точения подшипниковых колес

Для обработки радиусных фасок

Для обработки наружных фасок Тип СМП : CMSN R/L F

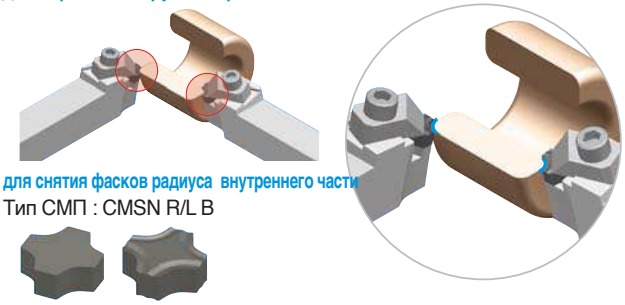

для снятия фасков радиуса внутреннего части
Тип СМП : CMSN R/L B

- СМП имеет 8 режущих кромок
- Применение фасонных СМП R-типа

Для внутренней обработки

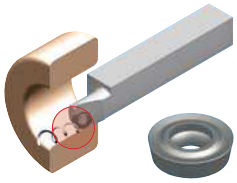

Тип СМП: SRCP R/L B



- Применяется для диаметров свыше Ф 12 мм

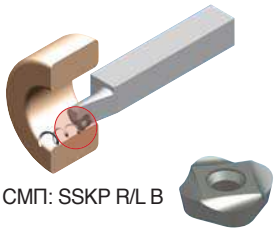

Тип СМП: SSKP R/L B

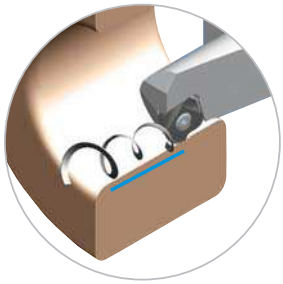

- Применяется для диаметров свыше Ф 11,5 мм
- СМП имеет 4 режущих кромки

Для обработки «беговой дорожки»

- Для обработки кольцевой(беговой дорожки) применяются
- СМП с 3-мя режущими кромками
- Возможны различные исполнения СМП



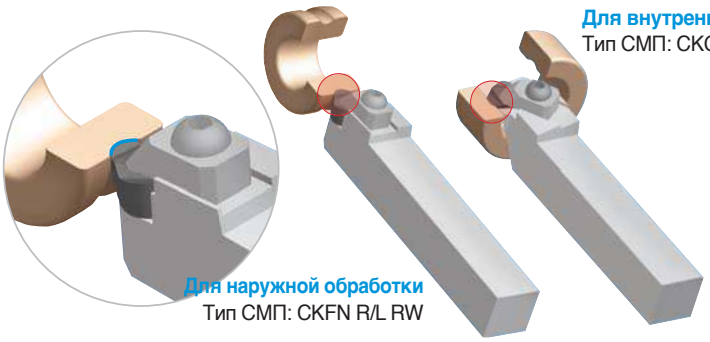

Для наружной обработки
Тип СМП: CKFN R/L RW

Для внутренней обработки
Тип СМП: CKGN R/L RW

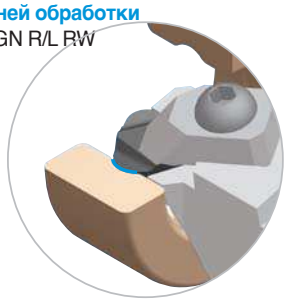

Для обработки канавок

- Применяется для точения кольцевых канавок
- СМП имеет 4 режущие кромки
- Возможно различное исполнение СМП

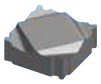

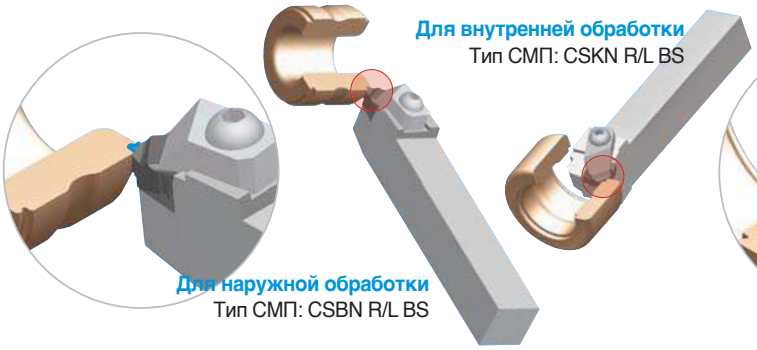

Для наружной обработки
Тип СМП: CSBN R/L BS

Для внутренней обработки
Тип СМП: CSKN R/L BS

