Решения для аэрокосмической промышленности

Фрезы серии HRMDouble



- Высокопроизводительные фрезы с высокой экономической эффективностью за счет применения двухсторонних пластин с 6-ю режущими кромками и большой подачей, достигающей fz 3 мм/зуб
- Низкие силы резания благодаря положительному переднему углу

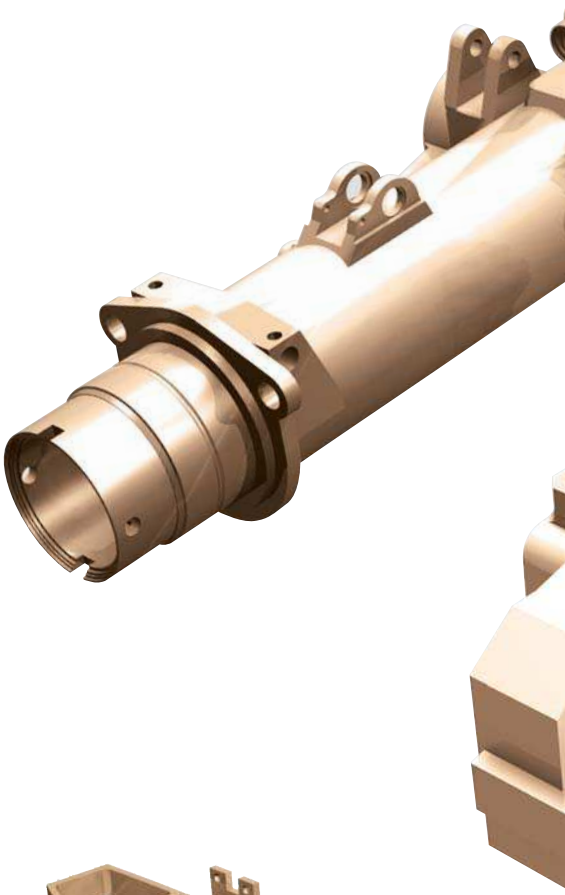

Державки серии MGT



- Д ержавки предназначены для отрезки, точения, о бработки фасонных поверхностей и обработки канавок

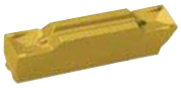

Серия фрез Pro-X Mill



- Высокопрозводительная серия фрез, предназначенная для обработки алюминиевых сплавов
- Отличная чистота обрабатываемой поверхности (зеркальная), низкие силы резания, большой срок службы СМП, обладающих полированной передней поверхностью
- Применяемая марка сплава: H01



Фрезы серии SSEA



- Т вердосплавные монолитные концевые фрезы, предназначенные для обработки алюминиевых сплавов
- С пециальная форма стружкоотводящих канавок препятствует наростообразованию
- Отличная чистота обработанной поверхности
- Возможно нанесение DLC покрытия



Заготовка из титанового сплава
Фотография предоставлена : KPC Inc.