

KING DRILL



Специальная геометрия СМП

- Специальная геометрия передней поверхности центральной и периферийной СМП повышает качество обработки
- Повышение стойкости за счет применения различных марок сплава для центральной и периферийной пластины
- Рекомендуемые марки сплава: PC3500-центральная СМП, PC5300-периферийная СМП

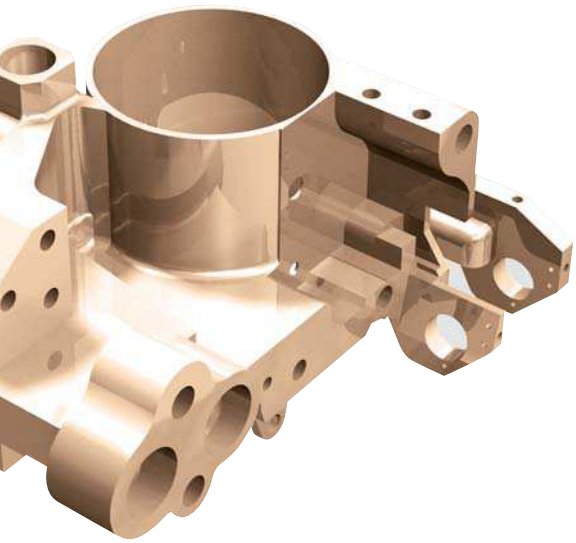



Сверла серии MLD

- С верх длинная серия монолитных твердосплавных сверл для губокого сверления до 20xD
- Хороший контроль стружкообразования, жесткая конструкция

Фрезы серии Alpha Mill

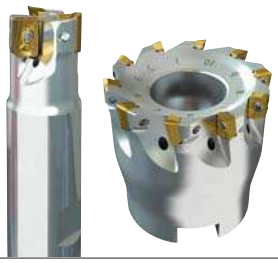

- Ф резы широкого применения
- Большой выбор корпусов фрез и СМП
- У лучшенная форма геометрии передней поверхности для снижения сил резания

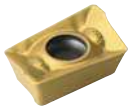

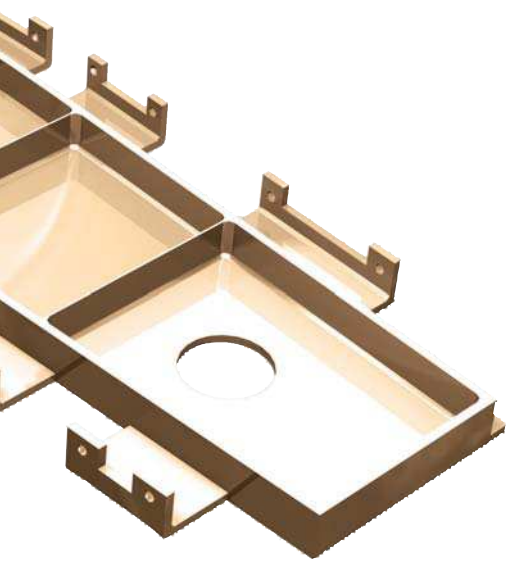

Напайные концевые фрезы



- Возможен угол спирали свыше 40 градусов для получения хорошей чистоты обрабатываемой поверхности
- Возможно применение высокоскоростного фрезерования с низкой температурой в зоне резания
- Б ольшой срок службы благодаря применению твердосплавных материалов
- П ерезатачиваемый инструмент