Обработка блока цилиндров

Черновая обработка верхней плоскости (фреза серии Cube Mill)

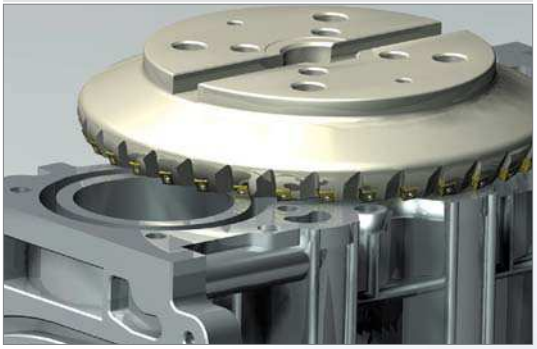

• Применяемые 8 углу края СМП.

Чистовая обработка верхней плоскости

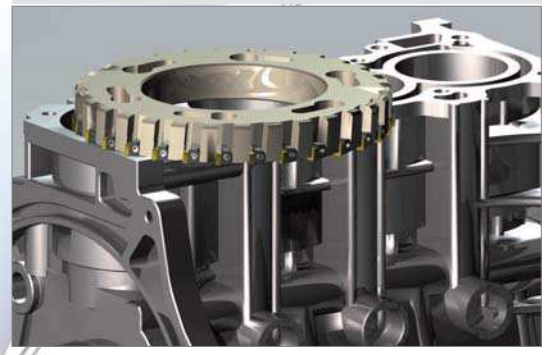

Фрезерование боковых плоскостей (фреза типа Alpha Mill)

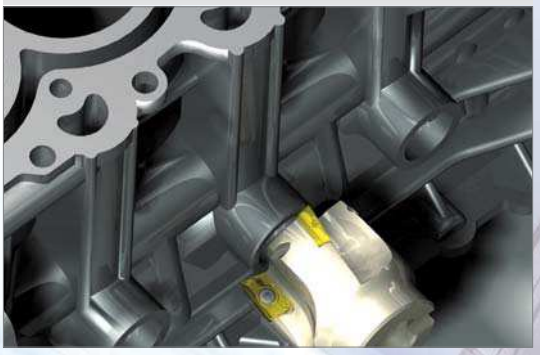

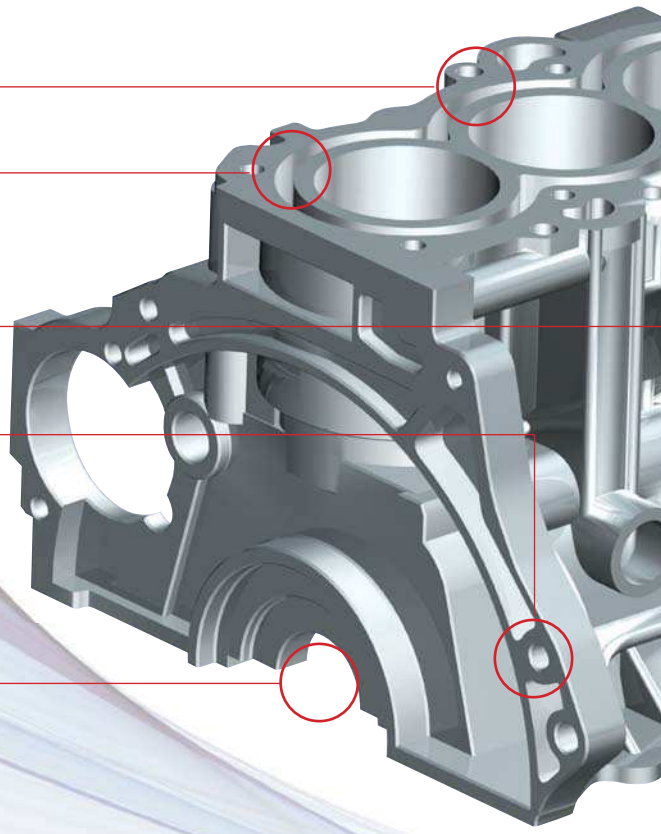

Комбинированные развертки



Фрезерование посадочных мест

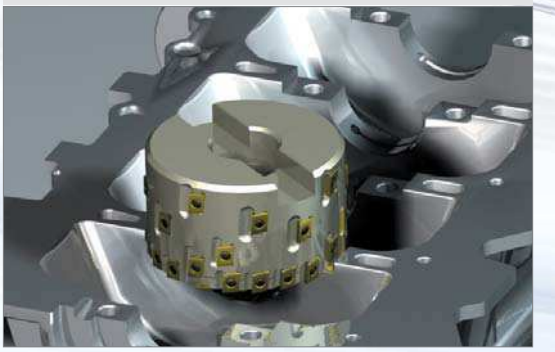

Фрезерование посадочных мест под подшипники

