Обработка головки блока цилиндров

Черновая и чистовая обработка верхней плоскости

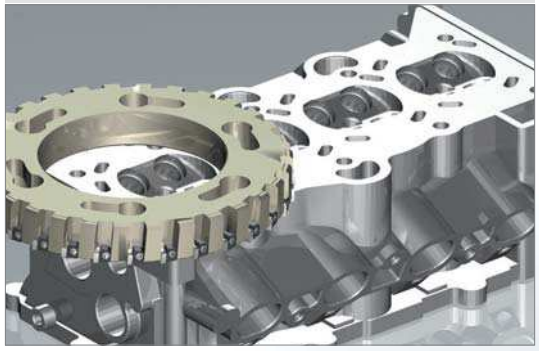

• СМП из твердого сплава и СМП, оснащенные вставкой из ПКА

Черновая и чистовая обработка верхней плоскости (фрезы серии Aero Mill)

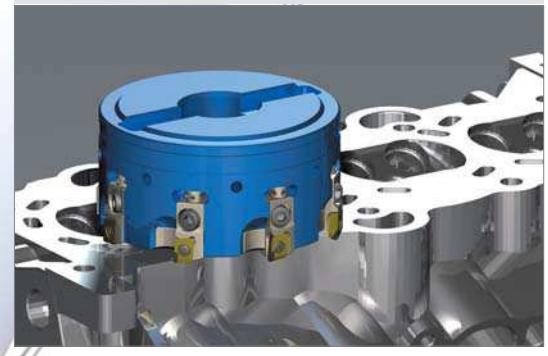

• Высокая эффективность при высокоскоростной обработке за счет малого веса корпуса фрезы, выполненного из алюминиевого спава (вес снижен на 50% по сравнению со стальным корпусом)

Комбинированная развертка



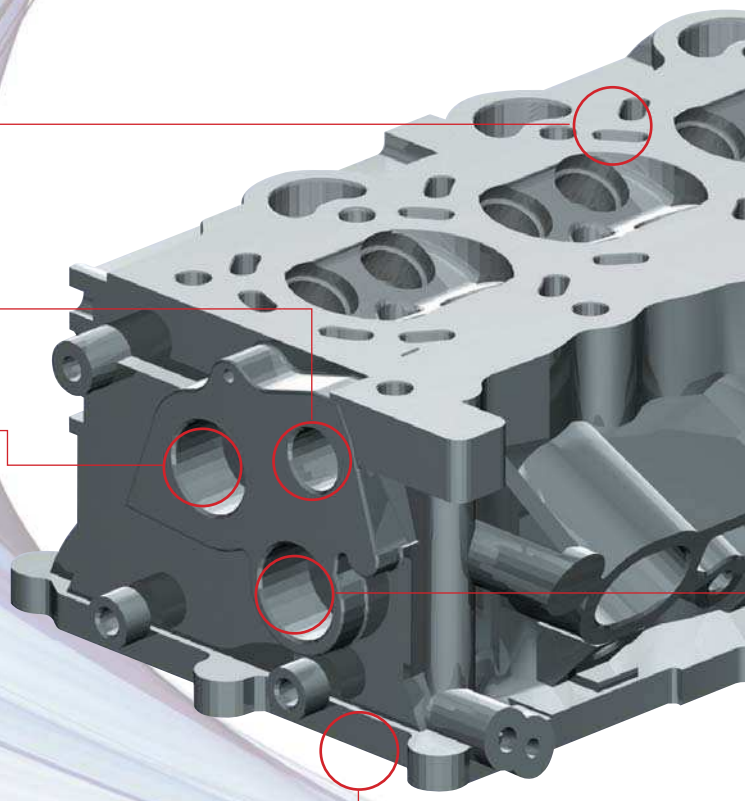

Прямая развертка



Черновая и чистовая обработка нижней плоскости

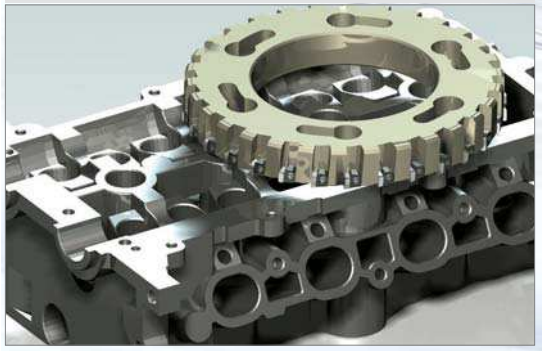

• СМП из твердого сплава и СМП, оснащенные вставкой из ПКА